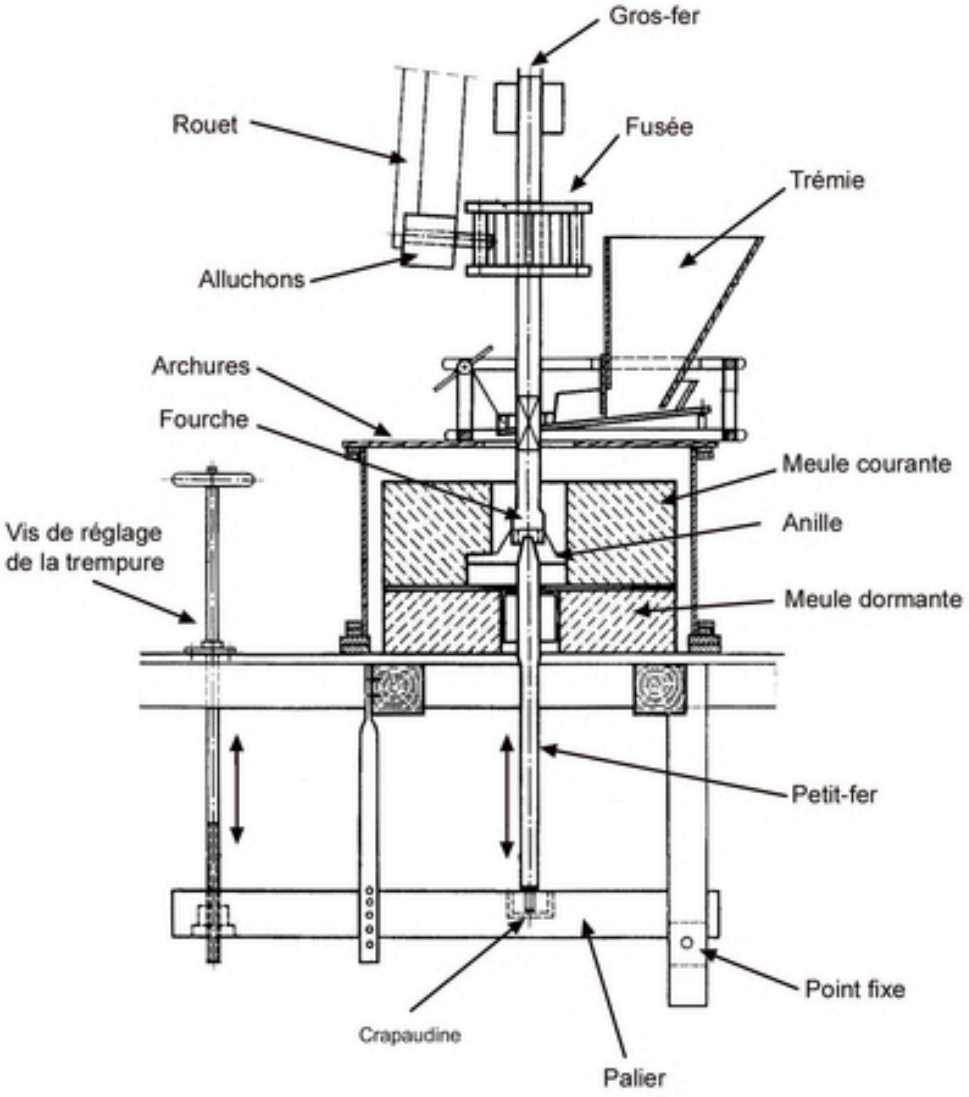

Principe de fonctionnement d'une trempure, d'après Sckelle W., Winmühlen bau, Vertag für Bauwesen, Berlin, 1991.

Référence du document reproduit :

- Relevé. Relevé.

IVR52_20094401690NUCA
Auteur de l'illustration : Christian (reproduction) Cussonneau
Technique de relevé : relevé manuel ;
(c) Région Pays de la Loire - Inventaire général

reproduction soumise à autorisation du titulaire des droits d'exploitation