Pays de la Loire, Mayenne
Saint-Jean-sur-Erve
la Fortinière

Écart, puis ferme, actuellement maison - la Fortinière, Saint-Jean-sur-Erve

Références du dossier

Numéro de dossier : IA53002911
Date de l'enquête initiale : 2003
Date(s) de rédaction : 2003
Cadre de l'étude : inventaire topographique
Degré d'étude : repéré

Désignation

Dénomination : écart, ferme
Destinations successives : maison
Parties constituantes non étudiées : étable

Compléments de localisation

Milieu d'implantation : isolé
Références cadastrales : 1842. A 138, B 4, 5 ; 1982, ZA, 27

Historique

Au début du XVIIe siècle, la Fortinière faisait partie de la seigneurie de Thorigné. En 1842, c'était un écart constitué de deux bâtiments alignés le long du chemin rural : deux logis accolés au sud (parcelles du cadastre ancien B4 et B5) et un logis-étable au nord (parcelle A 138). Le logis-étable a été démoli en 1854 et le logis B4 en 1901. Le logis B5, converti en buanderie et en remise sans doute dans la deuxième moitié du XIXe siècle, était en ruine en 1922. Il a été démoli avant 1937. Le logis-étable actuel date de 1863. Sa partie logis a été remaniée dans les années 1950.

Période(s) principale(s) : 3e quart 19e siècle
Période(s) secondaire(s) : 3e quart 20e siècle
Dates : 1863 (daté par source)

Description

L'ancienne ferme de la Fortinière est constitué d'un seul bâtiment dont la façade principale est tournée vers l'est. La partie logis est enduite de ciment. Ses ouvertures sont aussi à encadrements de ciment. La partie étable dispose d'au moins une porte encadrée de briques. La Fortinière appartient au type I des écarts.

Eléments descriptifs

Matériau(x) du gros-oeuvre, mise en oeuvre et revêtement : grès, moellon sans chaîne en pierre de taille, enduit
Matériau(x) de couverture : ardoise
Étage(s) ou vaisseau(x) : en rez-de-chaussée, comble à surcroît
Type(s) de couverture : toit à longs pans

Typologies et état de conservation

Typologies : La typologie des écarts est établie en fonction du nombre de logements comptabilisés sur le cadastre de 1842. Type I : écart de 2 ou 3 logements. Type II : écart de 4 logements ou plus.

Statut, intérêt et protection

Statut de la propriété : propriété privée

Références documentaires

Documents d'archive

- Archives départementales de la Mayenne. 1 Mi 144 (R1). **Archives du manoir du Tertre. Amendes et remembrances de la châtellenie , terres, fiefs et seigneuries de Thorigné, tenue par Jehan de Lavigne**, 1598-1610.

- Archives départementales de la Mayenne ; 3 P 395. **Matrices des propriétés foncières bâties et non bâties de Saint-Jean-sur-Erve**, 1845-1914.

- Archives départementales de la Mayenne ; 3 P 701. **Matrices des propriétés bâties de Saint-Jean-sur-Erve**, 1883-1910.

- Archives départementales de la Mayenne ; 3 P 989. **État des sections du cadastre**, 1843.

- Archives départementales de la Mayenne : 3 P 1627. **Matrices des propriétés bâties de Saint-Jean-sur-Erve**, 1911-1936.

Illustrations

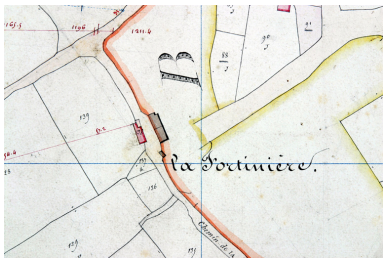

Extrait du plan cadastral
de 1842, section A2.
Phot. François Lasa
IVR52_20025301744NUCA

Extrait du plan cadastral
de 1842, section B1.
Phot. François Lasa
IVR52_20025301750NUCA

Extrait du plan cadastral
de 1937, section B1.
Phot. François Lasa
IVR52_20035301595NUCA

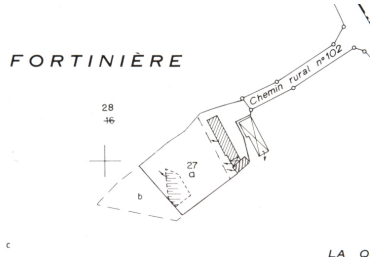

Extrait du plan cadastral renouvelé
en 1982 et régulièrement mis à jour
entre 1982 et 2002, section ZA.
Phot. François Lasa
IVR52_20035301149NUCA

Le logis et une partie de l'étable
vus depuis le chemin d'accès à l'est.
Phot. François Lasa
IVR52_20035301489NUCA

Dossiers liés

Dossiers de synthèse :
Saint-Jean-sur-Erve : présentation de la commune (IA53003051) Pays de la Loire, Mayenne, Saint-Jean-sur-Erve
Les écarts de la commune de Saint-Jean-sur-Erve (IA53003055) Pays de la Loire, Mayenne, Saint-Jean-sur-Erve
Les fermes de la commune de Saint-Jean-sur-Erve (IA53003052) Pays de la Loire, Mayenne, Saint-Jean-sur-Erve

Oeuvre(s) contenue(s) :

Auteur(s) du dossier : Nicolas Foisneau, Christian Davy
Copyright(s) : (c) Région Pays de la Loire - Inventaire général ; (c) Conseil départemental de la Mayenne

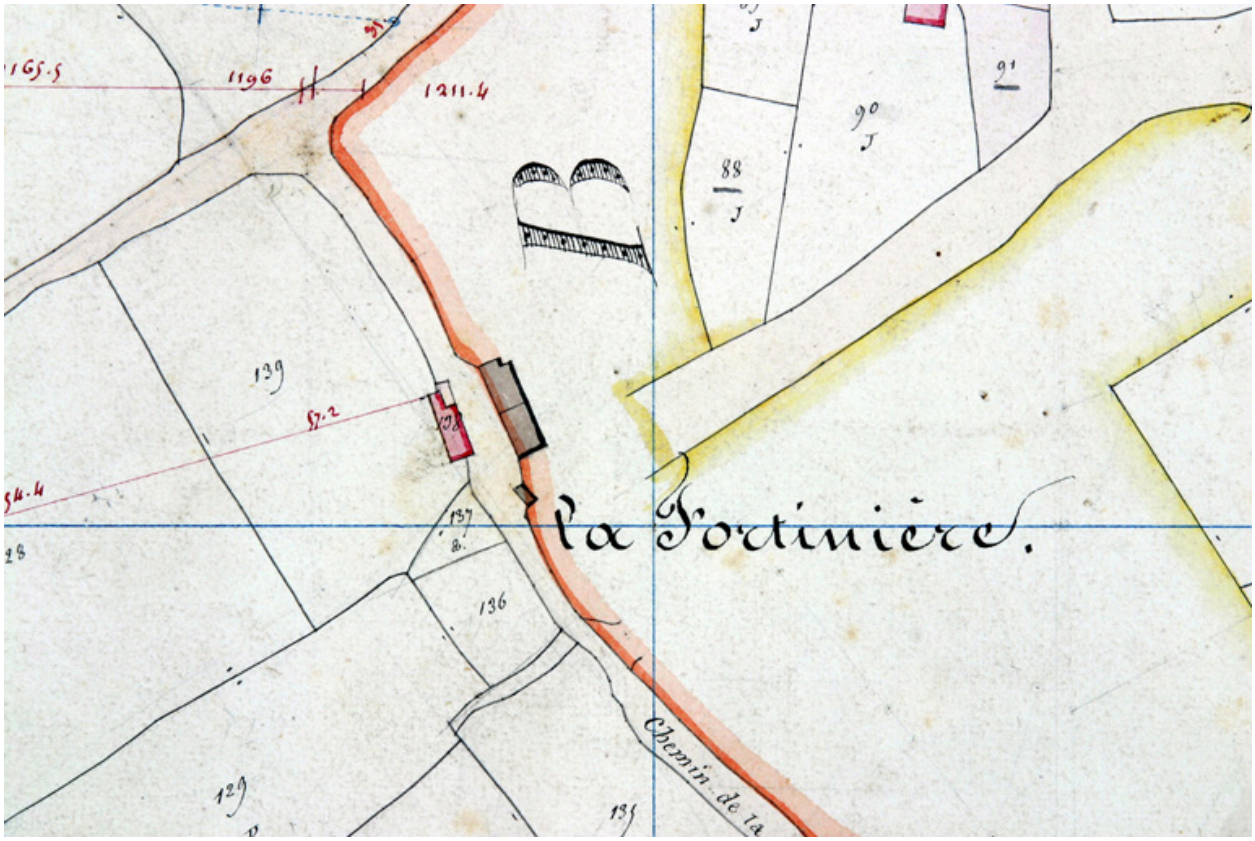

Extrait du plan cadastral de 1842, section A2.

IVR52_20025301744NUCA
Auteur de l'illustration : François Lasa
Date de prise de vue : 2002
(c) Conseil départemental de la Mayenne ; (c) Région Pays de la Loire - Inventaire général
reproduction soumise à autorisation du titulaire des droits d'exploitation

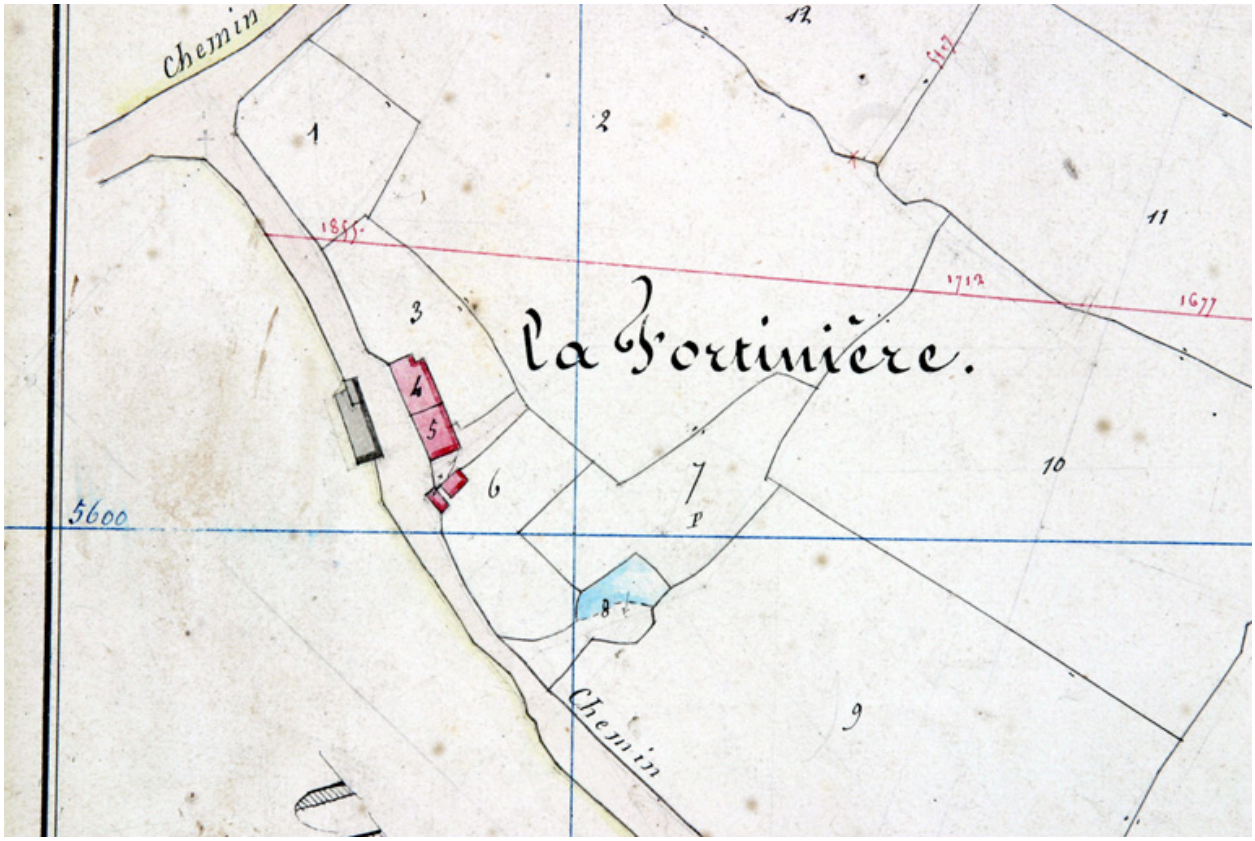

Extrait du plan cadastral de 1842, section B1.

IVR52_20025301750NUCA
Auteur de l'illustration : François Lasa
Date de prise de vue : 2002
(c) Conseil départemental de la Mayenne ; (c) Région Pays de la Loire - Inventaire général
reproduction soumise à autorisation du titulaire des droits d'exploitation

Extrait du plan cadastral de 1937, section B1.

IVR52_20035301595NUCA
Auteur de l'illustration : François Lasa
Date de prise de vue : 2003
(c) Conseil départemental de la Mayenne ; (c) Région Pays de la Loire - Inventaire général
reproduction soumise à autorisation du titulaire des droits d'exploitation

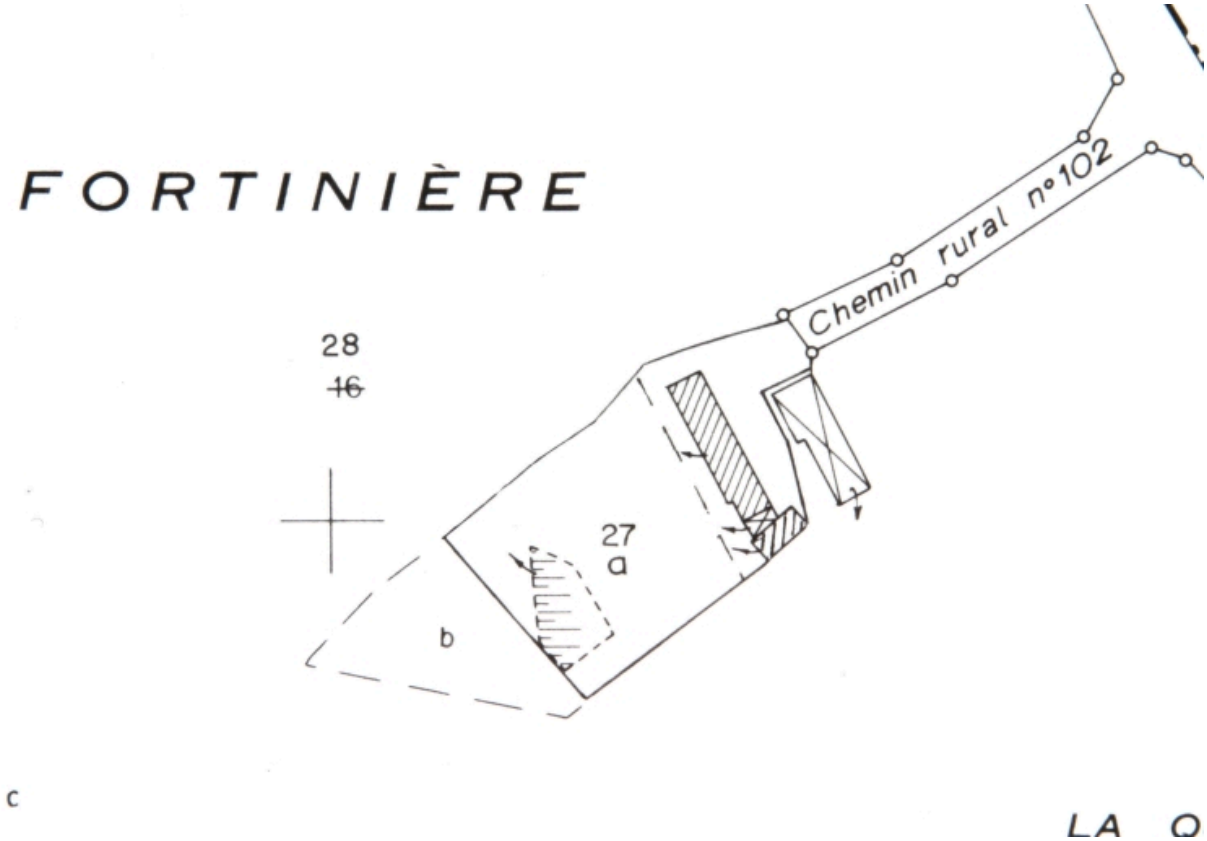

Extrait du plan cadastral renouvelé en 1982 et régulièrement mis à jour entre 1982 et 2002, section ZA.

IVR52_20035301149NUCA
Auteur de l'illustration : François Lasa
Date de prise de vue : 2003
(c) Ministère du budget, des comptes publics et de la réforme de l'Etat ; (c) Région Pays de la Loire - Inventaire général
reproduction soumise à autorisation du titulaire des droits d'exploitation

Le logis et une partie de l'étable vus depuis le chemin d'accès à l'est.

IVR52_20035301489NUCA
Auteur de l'illustration : François Lasa
Date de prise de vue : 2003
(c) Région Pays de la Loire - Inventaire général
reproduction soumise à autorisation du titulaire des droits d'exploitation