Pays de la Loire, Loire-Atlantique
Guérande
Kercabus

Moulin à farine dit Moulin de Kercabus

Références du dossier

Numéro de dossier : IA44004160
Date de l'enquête initiale : 2007
Date(s) de rédaction : 2007
Cadre de l'étude : inventaire topographique
Degré d'étude : étudié

Désignation

Dénomination : moulin à farine
Appellation : moulin de Kercabus

Compléments de localisation

Milieu d'implantation : en écart
Références cadastrales : 1819, C3, 1618 ; 2000, ZS, 44

Historique

Moulin à vent dont la plus ancienne mention actuellement connue est de 1540, date à laquelle Jacques de Kercabus en fait l'aveu au duc de Bretagne en même temps que du manoir, du domaine et du moulin à eau du même nom. Il avait probablement été construit quelques décennies auparavant, vers la fin du XVe siècle ou au début du XVIe siècle. La bibliographie mentionne de manière récurrente l'existence d'un graffiti sur le tableau de l'une des portes hautes de la cage, interprété comme étant la date 1450 : après examen, de l'inscription gravée dans le granite, il nous a semblé que cette lecture ne pouvait être retenue. Le moulin était baillé à ferme par le seigneur à des meuniers-fermiers des environs, et notamment à Jacques Rouxeau en 1656. Une analyse dendrochronologique pratiquée en 2009, montre que l'ensemble des pièces chêne de la trempure a été abattu en automne/hiver 1845-1846, succédant probablement à un mécanisme identique plus ancien et vétuste. L'arbre et le renvoi d'angle semblent avoir été refaits à neuf en 1856, comme le laisse penser cette date gravée sur le rouet vue avant sa dépose en 1977. Le moulin fonctionne, avec des ailes à toiles, jusqu'en 1945, et était quasiment complet lorsqu'il fit l'objet de relevés du centre de Recherche sur les Monuments Historiques en 1972. Non entretenu pendant le dernier quart du XXe siècle, il a perdu sa coiffe, remplacée par une toiture plate en tôle, son arbre, ses ailes et ses mécanismes intérieurs (déposés en 1977), à l'exception des poutres de sa trempure.

Période(s) principale(s) : limite 15e siècle 16e siècle, 2e quart 19e siècle

Description

Moulin dit « à petit-pied », le moulin de Kercabus, est construit en gros moellons équarris grossièrement assisés et conservant par endroit les vestiges d'un enduit au sable et à la chaux. La partie supérieure de la cage paraît avoir été rehaussée de quatre assises de moellons, peut-être au cours de la seconde moitié du XIXe siècle ? Il présente la morphologie singulière de nombre de moulins du Pays de Guérande : une tourelle, formant un pied étroit de 4,35 m de diamètre extérieur, est surmontée d'une cage plus large, d'un diamètre de 5,55 m. L'encorbellement entre les deux niveaux forme un grand chanfrein dont la base, au départ de la tourelle, est marquée par une moulure saillante, peut-être destinée à empêcher les rongeurs de grimper jusqu'à la partie haute du moulin. L'ensemble mesure 6 m de hauteur et était couvert par une toiture conique, autrefois orientable au vent grâce à un guivre. On entre dans la tourelle par une porte en plein-cintre dont l'arc légèrement déprimé est constitué de longs moellons bloqués au mortier ; l'espace intérieur, de plan polygonal, mesure environ 3,30 m dans sa plus grande largeur. Dans l'angle de droite, se trouve une cheminée. Le plancher relevé en 1972, est détruit. À environ 2,20 m de hauteur, dans l'axe de la porte, la tourelle contient un beffroi de trempure formé de deux

poutres basses et deux poutres hautes, ces dernières exactement superposées aux premières à 1,40 m de plus haut et qui formaient support pour les meules, actuellement démontées. Ces deux niveaux de poutres sont reliés par quatre poteaux percés de lumières verticales. Engagées dans ces lumières, se trouvent deux poutres mobiles qui pouvaient être réglées en hauteur grâce à des cales. Sur ces deux poutres est posé un palier dont la face supérieure était originellement équipée d'un boîtard, ou crapaudine qui recevait la pointe du petit-fer. Une tringle en fer, aujourd'hui manquante, montant jusque dans la chambre des meules, à l'étage, reliée à l'une des poutres mobiles permettait de régler la hauteur du petit-fer et donc l'écartement des meules pour obtenir une bonne mouture. Une échelle appuyée à la paroi opposée à la porte, permet d'atteindre un petit escalier en équerre situé au niveau de l'encorbellement, par lequel on accède la chambre des meules, de plan circulaire de 4,40 m de diamètre et dont la paroi mesure 1,75 m de hauteur. Sur le sommet du mur est posée une sablière circulaire sur laquelle viraient autrefois la sablière courante et la civière, celle-ci portant l'arbre moteur et le rouet, comme le montre le relevé CRMH de 1972. La fusée qui s'engrenait sur le rouet entraînait le gros-fer qui faisait tourner la meule courante posée sur la meule dormante disposée au centre de la chambre. Les deux portes hautes, non exactement opposées sur le même axe est-ouest, présentent les vestiges de corbeaux en granite qui recevaient le treuil en bois (« travouillet »), qui servait à monter et à descendre les sacs.

Eléments descriptifs

Matériau(x) du gros-oeuvre, mise en oeuvre et revêtement : granite ; enduit ; moellon sans chaîne en pierre de taille
Étage(s) ou vaisseau(x) : 1 étage carré
Escaliers : escalier dans-œuvre : échelle
Énergies : énergie éolienne

Typologies et état de conservation

Typologies : moulin à vent petit-pied
État de conservation : établissement industriel désaffecté

Statut, intérêt et protection

Statut de la propriété : propriété privée

Références documentaires

Documents d'archive

- Archives départementales de Loire-Atlantique. B 1480. **Aveux rendus au Roi pour la terre et seigneurie de Kercabus possédées par Pierre de Kercabus (1540), par Jean de Kerpoisson, époux de Jeanne de Kercabus (1606)**. 1540-1606.

Bibliographie

- Parc naturel de Brière. **Inventaire du petit patrimoine de Guérande**. Fiches de renseignement sur les moulins de Guérande, par Josick Lancien, 1996

- LE DIGOL, Yannick, BERNARD, Vincent, COUTURIER, Yann. **Le moulin de Kercabus**. Rapport d'étude dendrochronologique, Rennes : Dendrotech, n° DT-2009-027, octobre 2009

Annexe 1

Messire Isaac de Rohan, seigneur du Polduc, Kercabus et Espoisson, etc., baille à ferme pour quatre ans à Jacques Rouxeau « moulnier », demeurant au bourg de Saint-Lyphard, « scavoir est le moullin à vant de Kercabus avecq tous et chacun ses moutaux [ ], et de faire les myses et œuvres de main requises et nécessaires audict moullin, parce que ledict seigneur du Polduc fournira des attraictz pour ce subject ». 215 lt de ferme par an.

Annexe 2

« Le manoir, domaine et méthairie de Kercabus, avecques ses appartenances, boais anxiens, boais taillables, garennes, terres labourables, prez, pasures, avecques ung estang et un moulin à eau estant sur ledict estang, et ung moullin à vent appellé le moulin de la Lande, estant auprès dudict moulin à eau [ ].

Annexe 3

« Le marais et mestairie de Kercabuz avec toutes et chacune ses apartenances [ ]. Item, près ledict manoir de Kercabuz, deux moulins, l´un à vent, l´autre à eaue, assez près l´un de l´autre, et ung estang pour le service dudict moulin à eau, avec leurs circuitz, conduictz [ ], joignant d´ung bout à la chaussée dudict estang et d´un costé ung ruysseau qui sépare par la pescherie dudict estang et d´autre costé au ruysseau qui va par le chemin des moulins à eaue droit à la Croslière ».

Illustrations

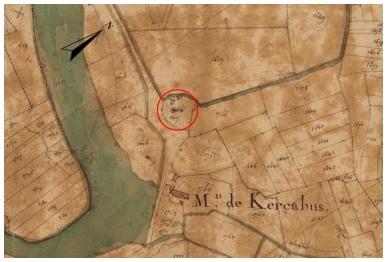

Plan masse et de situation. Extrait du plan cadastral de Guérande, année 1819, section C3, échelle d'origine, 1/2500. IVR52_20084404017NUCA

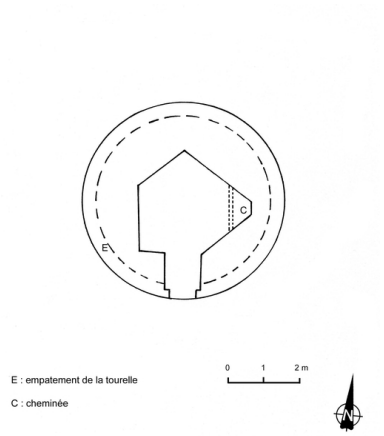

Moulin de Kercabus. Plan du rez-de-chaussée. Reprise de fond. 2009. Phot. Christian Cussonneau IVR52_20094401475NUCA

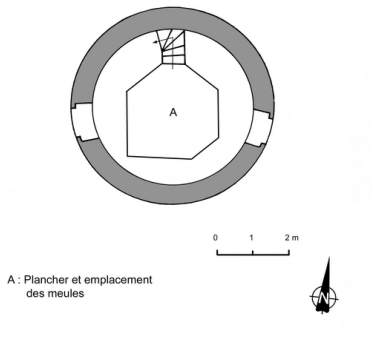

Moulin de Kercabus. Plan du 1er étage. Reprise de fond. 2009. Phot. Christian Cussonneau IVR52_20094401474NUCA

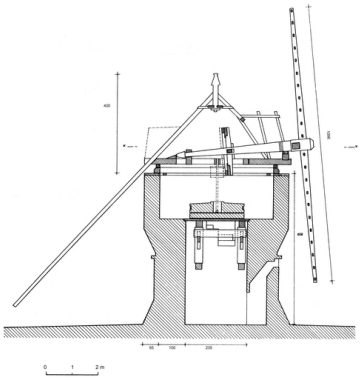

Moulin de Kercabus. Coupe verticale. 1972. Autr. Jean-Claude Delesne, Phot. Christian (reproduction) Cussonneau IVR52_20094401470NUCA

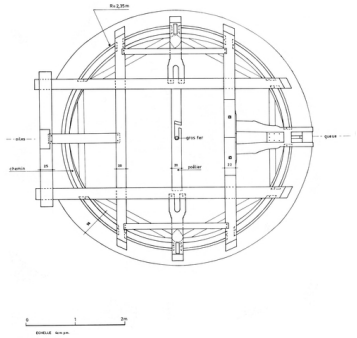

Moulin de Kercabus. Plan de l'enrayure. 1972. Autr. Jean-Claude Delesne, Phot. Christian (reproduction) Cussonneau IVR52_20094401471NUCA

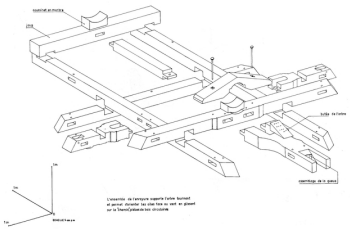

Moulin de Kercabus. Axonométrie de l'enrayure. 1972. Autr. Jean-Claude Delesne, Phot. Christian (reproduction) Cussonneau IVR52_20094401472NUCA

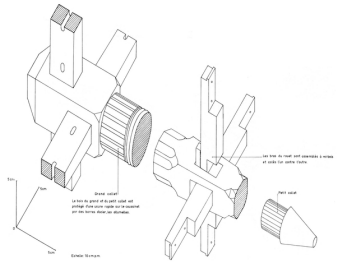

Moulin de Kercabus. Axonométrie de l'arbre tournant. 1972.
Phot. Christian Cussonneau, Phot. Christian (reproduction) Cussonneau
IVR52_20094401473NUCA

Le moulin et l'étang de Kercabus. Vue d'ensemble du moulin à vent et de l'étang de Kercabus depuis l'est dans le 1er quart du XXe siècle.
Phot. Denis (reproduction) Pillet
IVR52_20074401925NUCA

Tourelle, partie sud ; détail de la porte.
Phot. Denis Pillet
IVR52_20074401241NUCA

Vue d'ensemble depuis le sud-ouest.
Phot. Denis Pillet
IVR52_20074401239NUCA

Cage, partie est. Détail de la porte haute est.
Phot. Denis Pillet
IVR52_20074401242NUCA

Cage, partie est, porte haute est, montant droit, partie inférieure. Détail de l'inscription : Olivier [MILD].
Phot. Denis Pillet
IVR52_20074401243NUCA

Cage, partie ouest. Détail de l'encorbellement et de la porte haute ouest. Phot. Denis Pillet IVR52_20074401240NUCA

Cage, porte haute ouest ; détail du montant gauche. Phot. Denis Pillet IVR52_20074401246NUCA

Intérieur de la tourelle, partie nord : détail de l'escalier haut menant à la cage et partie du cadre ouest de la trempure. Phot. Denis Pillet IVR52_20074401244NUCA

Intérieur de la cage. Détail d'une niche et d'une inscription. Phot. Denis Pillet IVR52_20074401245NUCA

Dossiers liés

Dossiers de synthèse :
Les moulins de Guérande (IA44004193) Pays de la Loire, Loire-Atlantique, Guérande
Oeuvre(s) contenue(s) :
Oeuvre(s) en rapport :
Guérande : présentation de la commune et de l'aire d'étude (IA44004487) Pays de la Loire, Loire-Atlantique, Guérande

Auteur(s) du dossier : Christian Cussonneau, Ronan Durandière
Copyright(s) : (c) Région Pays de la Loire - Inventaire général ; (c) Ville de Guérande

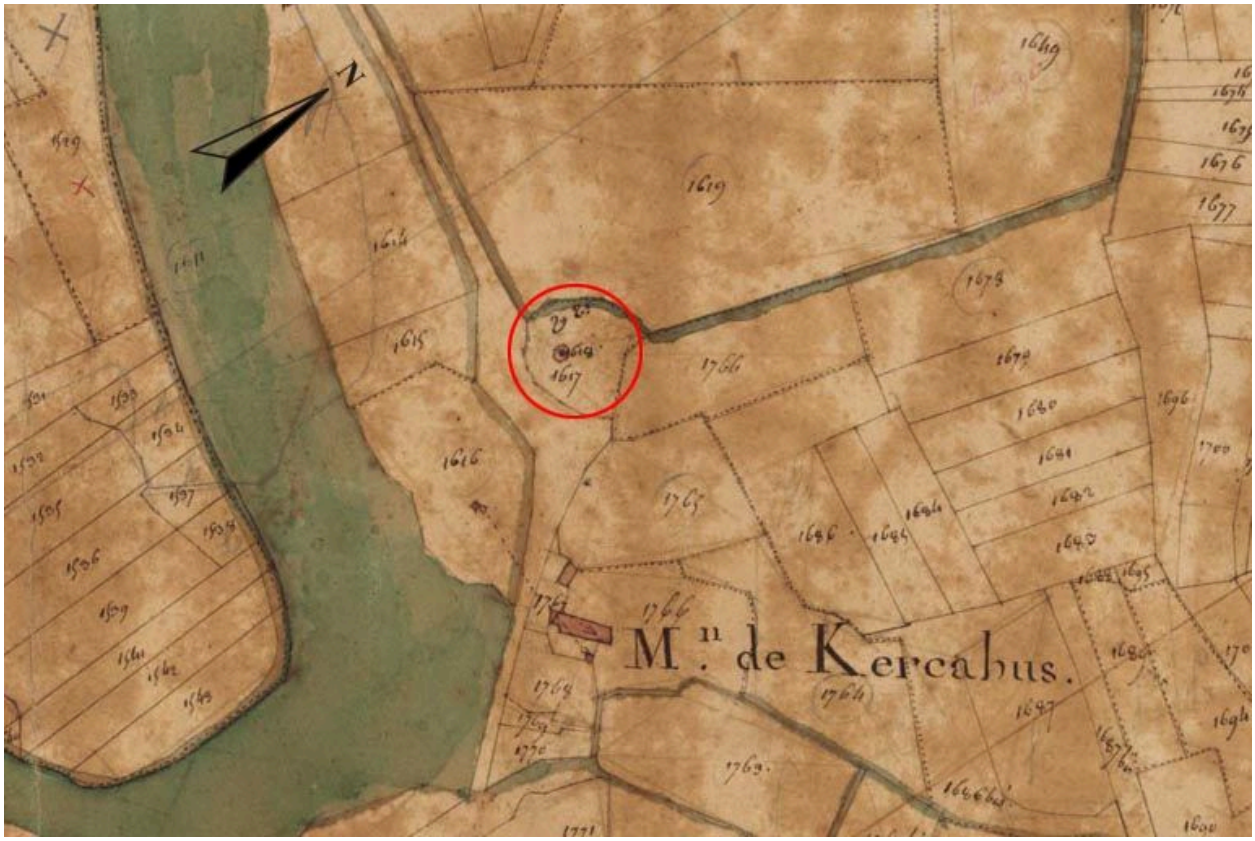

Plan masse et de situation. Extrait du plan cadastral de Guérande, année 1819, section C3, échelle d'origine, 1/2500.

Référence du document reproduit :

- Plan cadastral, 1819. (Archives départementales de Loire-Atlantique ; 7 P 2492).

IVR52_20084404017NUCA
(c) Conseil départemental de la Loire-Atlantique
reproduction soumise à autorisation du titulaire des droits d'exploitation

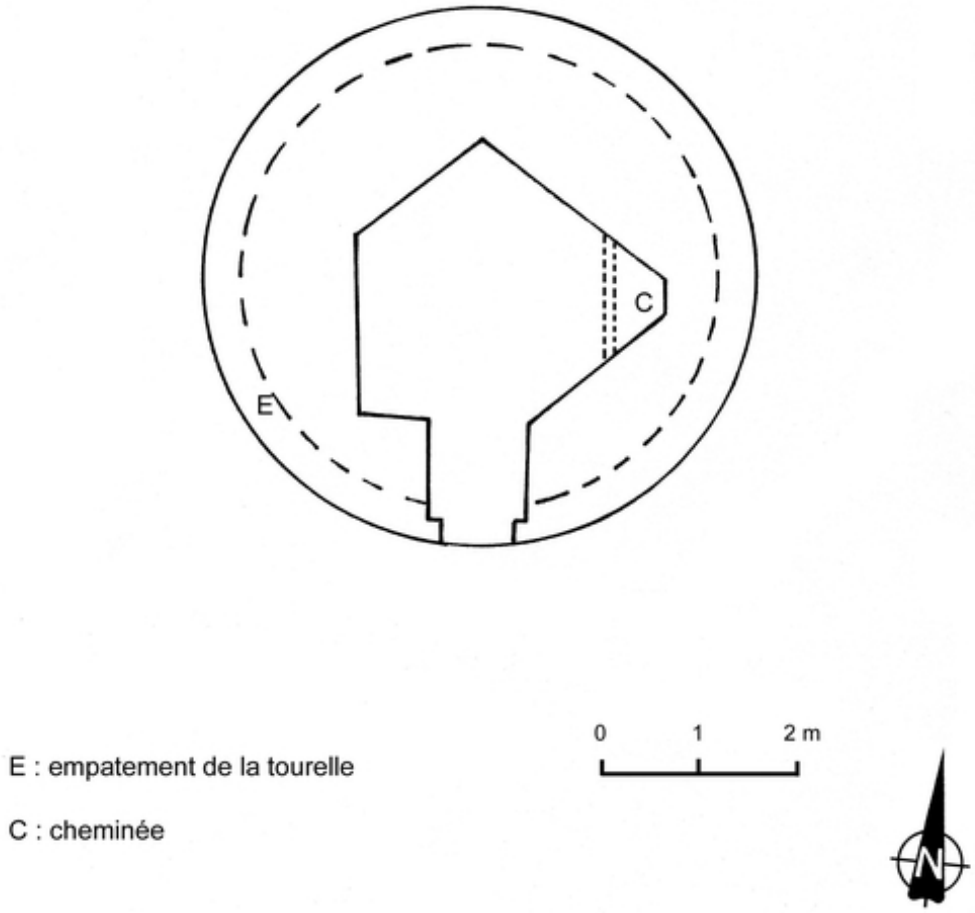

Moulin de Kercabus. Plan du rez-de-chaussée. Reprise de fond. 2009.

Référence du document reproduit :

- Relevé. Relevé.

IVR52_20094401475NUCA
Auteur de l'illustration : Christian Cussonneau
Technique de relevé : reprise de fond ;
(c) Région Pays de la Loire - Inventaire général
reproduction soumise à autorisation du titulaire des droits d'exploitation

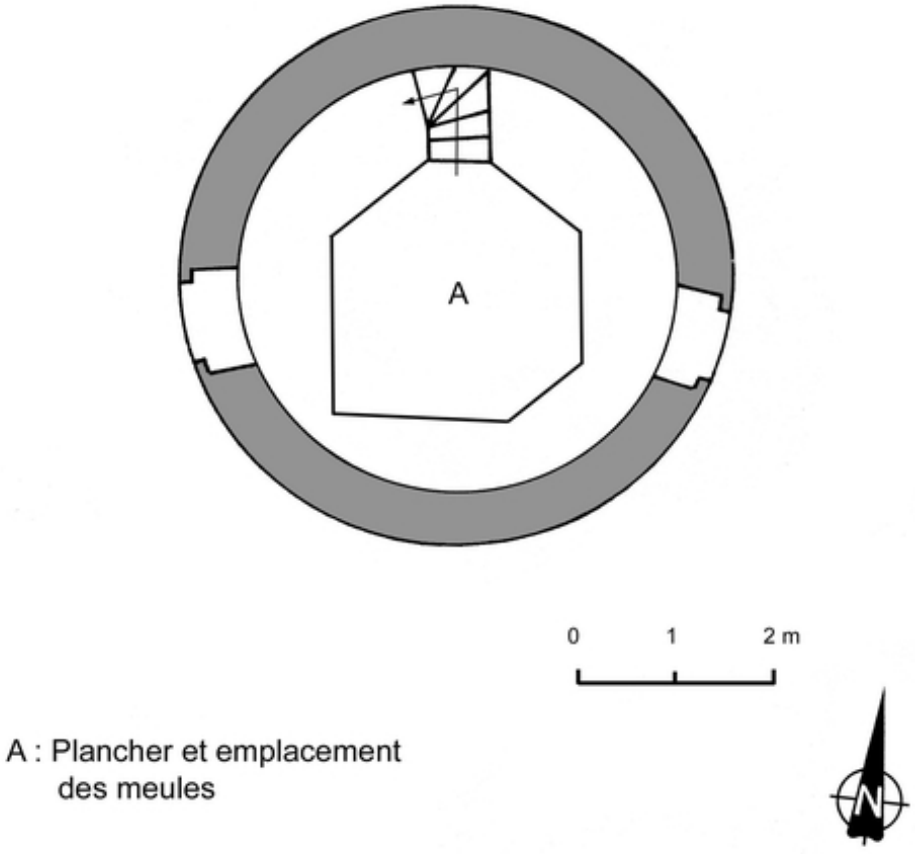

Moulin de Kercabus. Plan du 1er étage. Reprise de fond. 2009.

Référence du document reproduit :

- Relevé. Relevé.

IVR52_20094401474NUCA
Auteur de l'illustration : Christian Cussonneau
Technique de relevé : reprise de fond ;
(c) Région Pays de la Loire - Inventaire général
reproduction soumise à autorisation du titulaire des droits d'exploitation

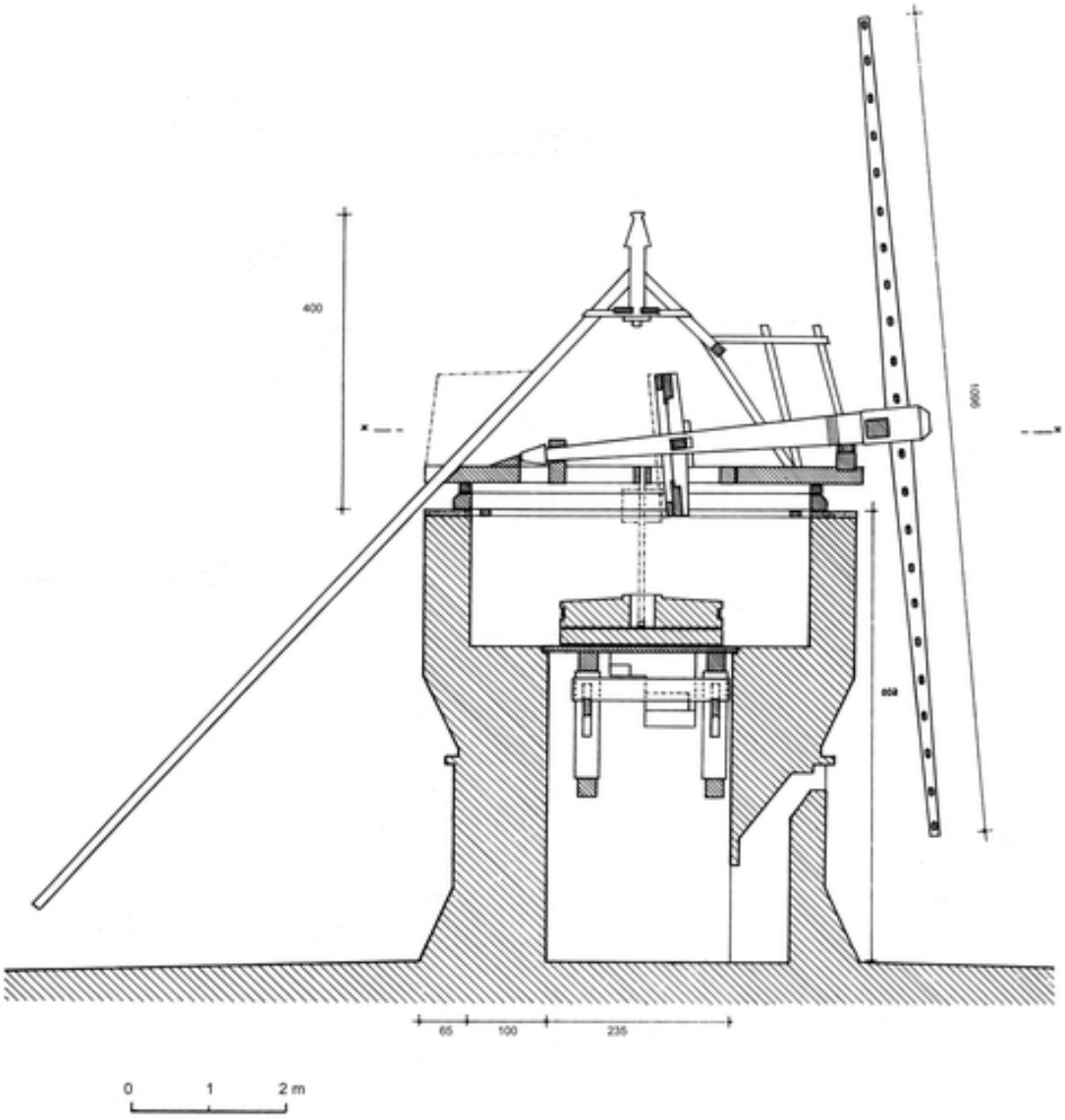

Moulin de Kercabus. Coupe verticale. 1972.

Référence du document reproduit :

- Relevé. Relevé.
  Médiathèque de l'architecture et du patrimoine, Charenton-le-Pont : 1996/088/0019

IVR52_20094401470NUCA
Auteur de l'illustration : Christian (reproduction) Cussonneau
Auteur du document reproduit : Jean-Claude Delesne
Technique de relevé : relevé manuel ;
(c) Région Pays de la Loire - Inventaire général ; (c) Médiathèque de l'Architecture et du Patrimoine
reproduction soumise à autorisation du titulaire des droits d'exploitation

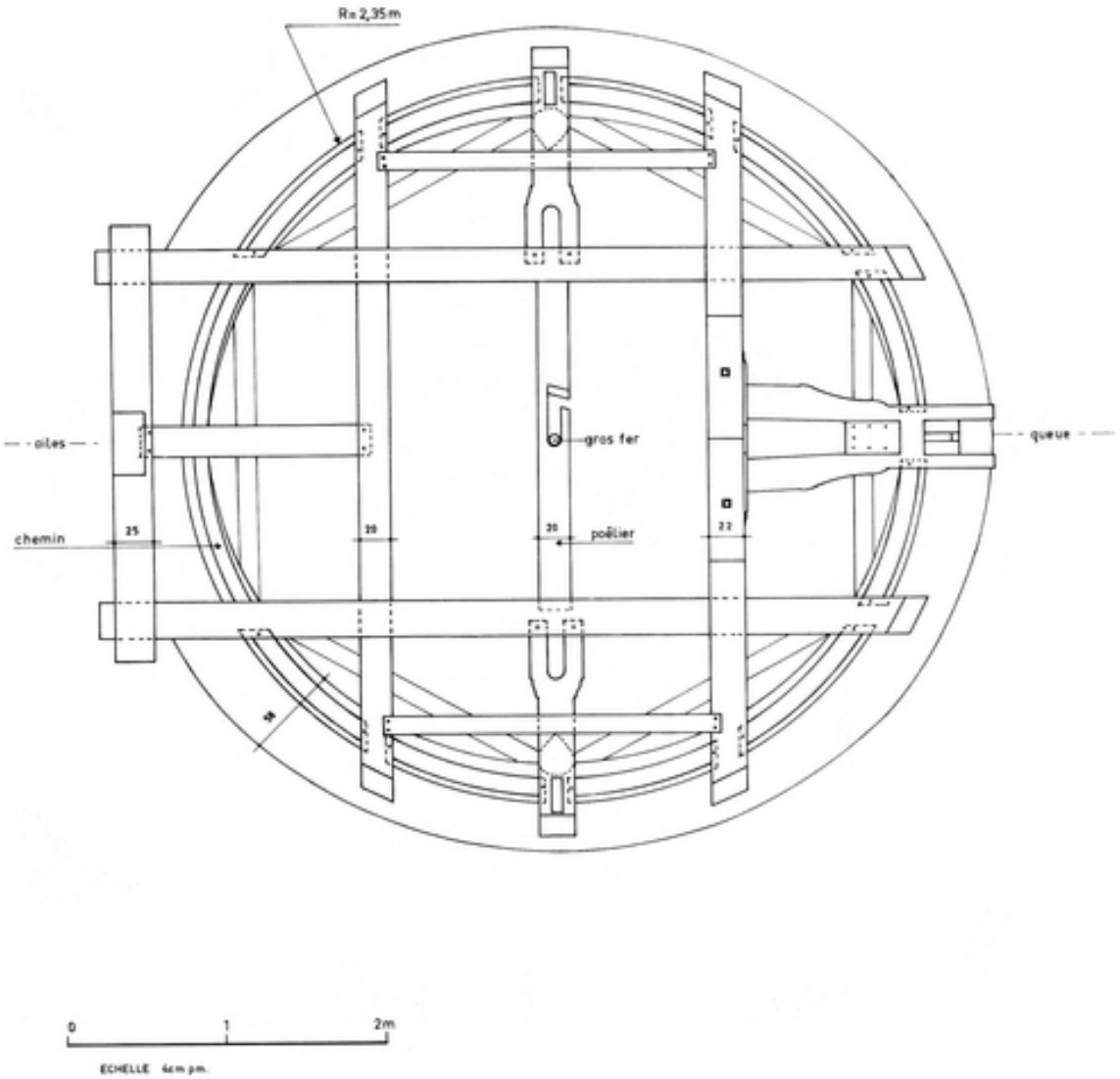

Moulin de Kercabus. Plan de l'enrayure. 1972.

Référence du document reproduit :

- Relevé. Relevé.
  Médiathèque de l'architecture et du patrimoine, Charenton-le-Pont : 1996/088/0019

IVR52_20094401471NUCA
Auteur de l'illustration : Christian (reproduction) Cussonneau
Auteur du document reproduit : Jean-Claude Delesne
Technique de relevé : relevé manuel ;
(c) Région Pays de la Loire - Inventaire général
reproduction soumise à autorisation du titulaire des droits d'exploitation

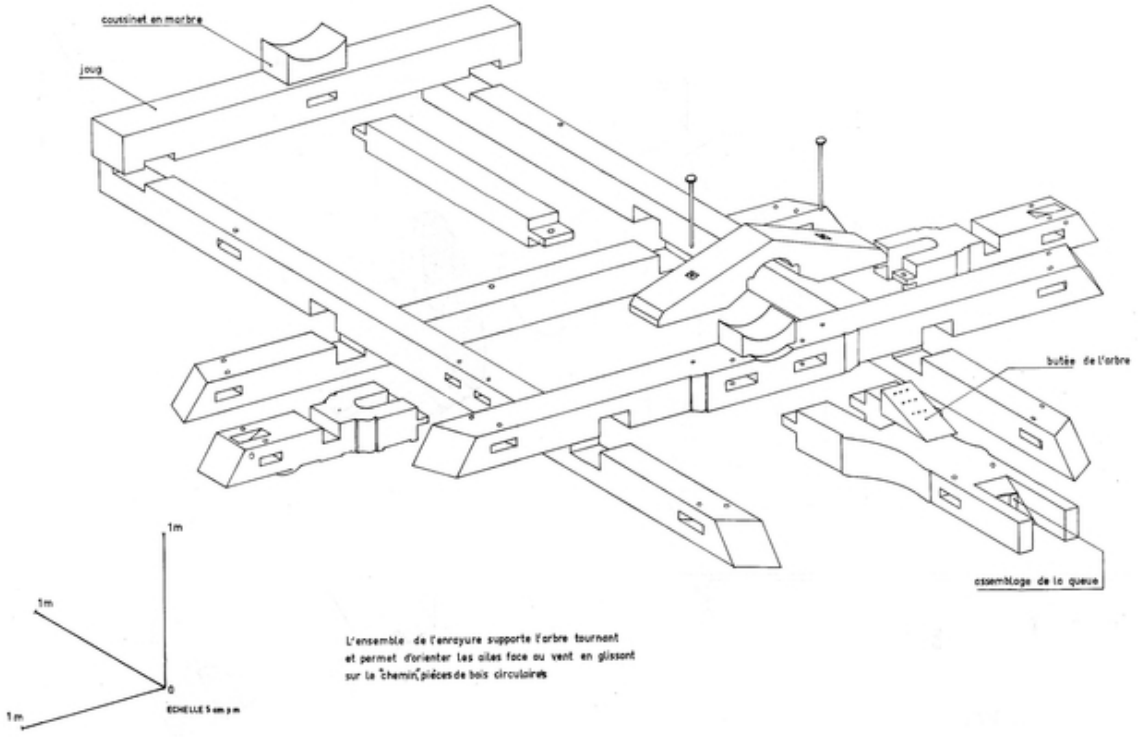

Moulin de Kercabus. Axonométrie de l'enrayure. 1972.

Référence du document reproduit :

- Relevé. Relevé.
  Médiathèque de l'architecture et du patrimoine, Charenton-le-Pont : 1996/088/0019

IVR52_20094401472NUCA
Auteur de l'illustration : Christian (reproduction) Cussonneau
Auteur du document reproduit : Jean-Claude Delesne
Technique de relevé : relevé manuel ;
(c) Région Pays de la Loire - Inventaire général
reproduction soumise à autorisation du titulaire des droits d'exploitation

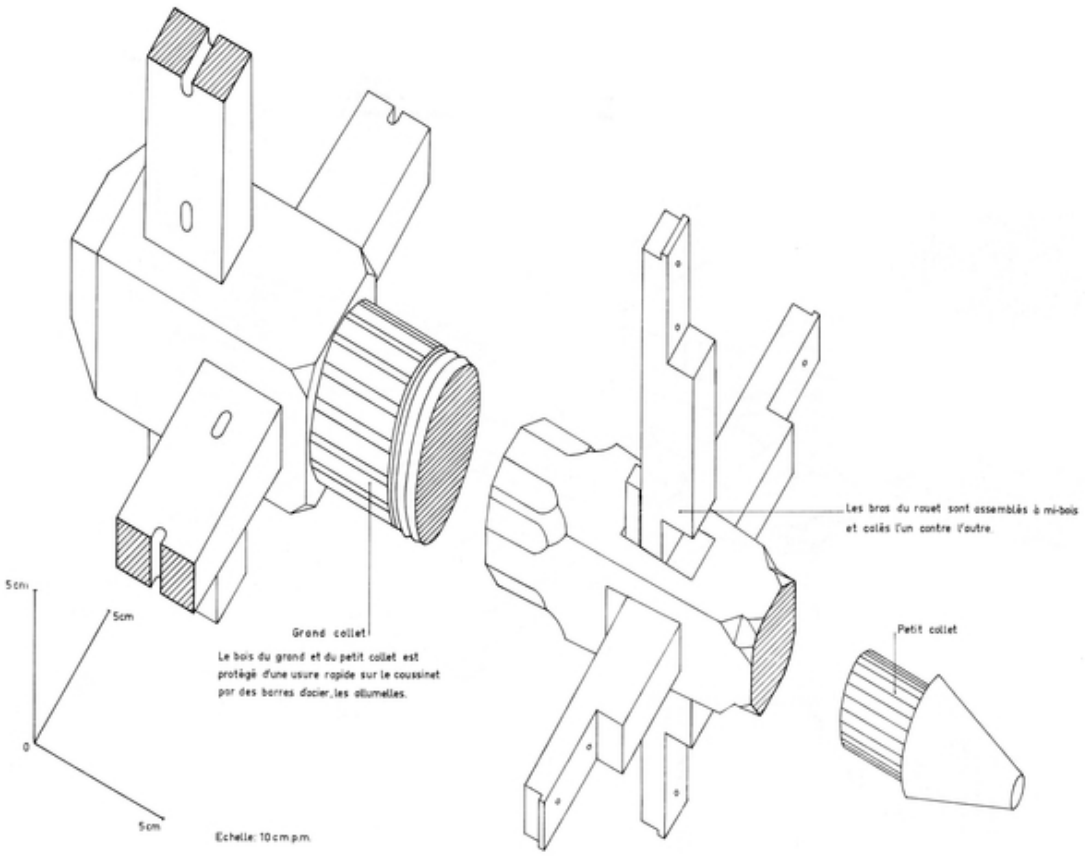

Moulin de Kercabus. Axonométrie de l'arbre tournant. 1972.

Référence du document reproduit :

- Relevé. Relevé.
  Médiathèque de l'architecture et du patrimoine, Charenton-le-Pont : 1996/088/0019

IVR52_20094401473NUCA
Auteur de l'illustration : Christian Cussonneau, Auteur de l'illustration : Christian (reproduction) Cussonneau
Technique de relevé : relevé manuel ;
(c) Région Pays de la Loire - Inventaire général
reproduction soumise à autorisation du titulaire des droits d'exploitation

Le moulin et l'étang de Kercabus. Vue d'ensemble du moulin à vent et de l'étang de Kercabus depuis l'est dans le 1er quart du XXe siècle.

Référence du document reproduit :

- Photographie, carte postale, [1er quart 20e siècle].
  Collection particulière Michel Ganche, Guérande

IVR52_20074401925NUCA
Auteur de l'illustration : Denis (reproduction) Pillet
(c) Région Pays de la Loire - Inventaire général ; (c) Collection particulière
reproduction soumise à autorisation du titulaire des droits d'exploitation

Tourelle, partie sud ; détail de la porte.

IVR52_20074401241NUCA
Auteur de l'illustration : Denis Pillet
(c) Région Pays de la Loire - Inventaire général
reproduction soumise à autorisation du titulaire des droits d'exploitation

Vue d'ensemble depuis le sud-ouest.

IVR52_20074401239NUCA
Auteur de l'illustration : Denis Pillet
(c) Région Pays de la Loire - Inventaire général
reproduction soumise à autorisation du titulaire des droits d'exploitation

Cage, partie est. Détail de la porte haute est.

IVR52_20074401242NUCA
Auteur de l'illustration : Denis Pillet
(c) Région Pays de la Loire - Inventaire général
reproduction soumise à autorisation du titulaire des droits d'exploitation

Cage, partie est, porte haute est, montant droit, partie inférieure. Détail de l'inscription : Olivier [MILD].

IVR52_20074401243NUCA
Auteur de l'illustration : Denis Pillet
(c) Région Pays de la Loire - Inventaire général
reproduction soumise à autorisation du titulaire des droits d'exploitation

Cage, partie ouest. Détail de l'encorbellement et de la porte haute ouest.

IVR52_20074401240NUCA
Auteur de l'illustration : Denis Pillet
(c) Région Pays de la Loire - Inventaire général
reproduction soumise à autorisation du titulaire des droits d'exploitation

Cage, porte haute ouest ; détail du montant gauche.

IVR52_20074401246NUCA
Auteur de l'illustration : Denis Pillet
(c) Région Pays de la Loire - Inventaire général
reproduction soumise à autorisation du titulaire des droits d'exploitation

Intérieur de la tourelle, partie nord : détail de l'escalier haut menant à la cage et partie du cadre ouest de la trempure.

IVR52_20074401244NUCA
Auteur de l'illustration : Denis Pillet
(c) Région Pays de la Loire - Inventaire général
reproduction soumise à autorisation du titulaire des droits d'exploitation

Intérieur de la cage. Détail d'une niche et d'une inscription.

IVR52_20074401245NUCA
Auteur de l'illustration : Denis Pillet
(c) Région Pays de la Loire - Inventaire général
reproduction soumise à autorisation du titulaire des droits d'exploitation